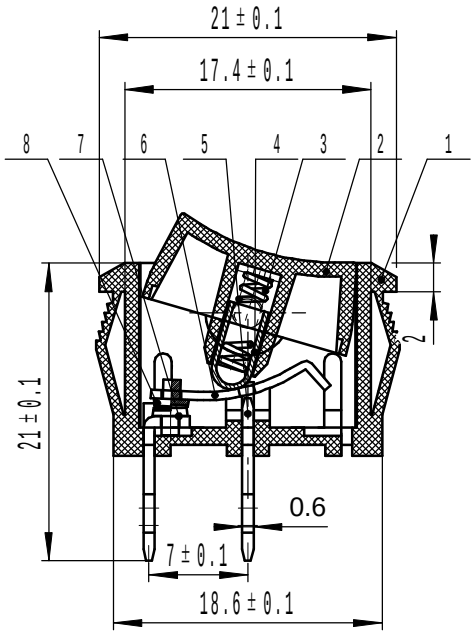

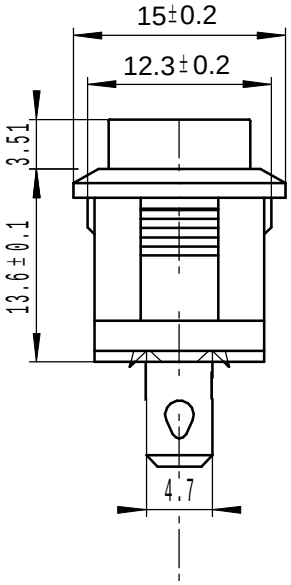

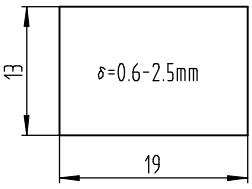

主要技术参数及性能

项 目	参 数
电路图	2P ON-OFF
	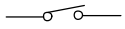
额定电流电压	6(4)A 250VAC
	10A 125VAC
绝缘电阻	≥100MΩ
接触电阻	≤100mΩ
介电强度(极间)	≥1500VAC/min
(极对外壳)	≥3000VAC/min
电器寿命	≥10^4次
环境温度	25T85

技术要求

1.按动按钮应活动灵活，声音清脆，无阻滞、杂音等现象；

2.注塑件表面光洁，无凹痕、熔接不良、银丝斑纹以及裂纹等表面缺陷；金属件无变形、锈蚀、镀层脱落以及其它机械损伤。

序号	代号	名称	数量	材料	单件	总计	备注
					重量		
8	YR1-101.01-02	触 点	2	铜点			
7	YR1-101.02-01	弯 端	1	0.8mm黄铜H62Y2			
6	YR1-101.01-01	接 触 桥	1	0.6mm黄铜H62Y2			
5	YR1-101.05	中 端	1	0.8mm黄铜H62Y2			
4	YR1-101.04	铜 套	1	0.35mm拉伸钢带			
3	YR1-101.0.3	弹 簧	1	0.35碳素弹簧钢丝70			
2	YR1-101.02	按 钮	1	PA66G20			
1	YR1-101.01	基 座	1	PA66G10			

借(通)用件登记

旧底图总号

底图总号

签 字

日 期

档案员 日 期

标记	处数	更改文件号	签字	日期
设计			标准化	
制图				
审核				
工艺			批准	

总装图

船型开关

深圳市逸致电子有限公司
Shenzhen Yizhi Electronics Co.,LTD

图样标记	重量	比例
		2:1
共 张	第 张	

KCD1-101-2P-B