REV.	DESCRIPTION	ECN NO.	NAME	DATE

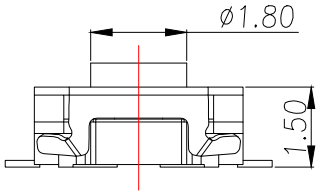

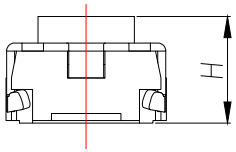

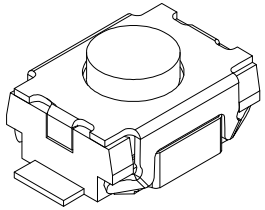

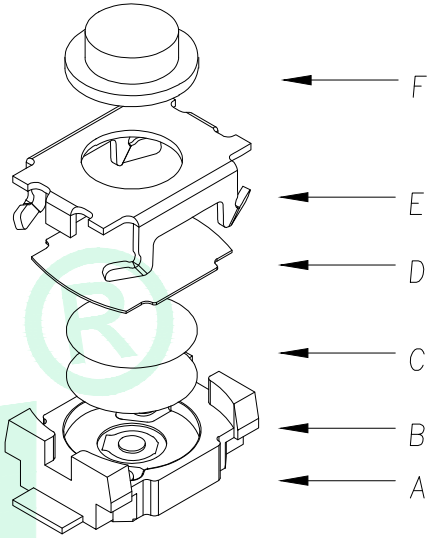

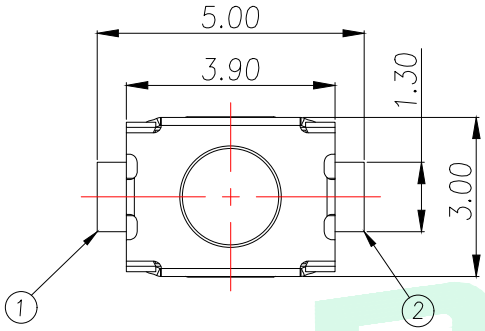

H
1.8
2.0
2.5

T S – 1 0 8 8 – □ □ □ □ □ □ □

安装方式:
T:贴片
C:插件
B:沉板
J:包脚

定位柱:
D:带柱
Z:无柱

高度:
18H:1.8H
20H:2.0H
25H:2.5H

力度:
A:160g
B:260g

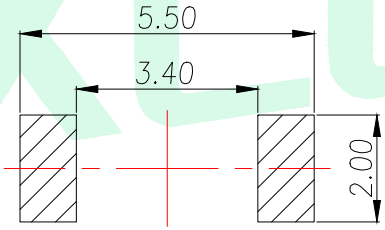

PCB.焊接图

PCB.WELDING DRAWING

主要技术参数、性能

The Main Thchnology Performance

额定电流、电压 Rate voltage.current	50mA DC12V
接触电阻 Contact resistance	≤100mΩ
按力 Operating force	±50gf
行程 travel	0.2±0.1mm
绝缘电阻 Insulated resistance	≥100MΩ
介电强度 Dielectric strength	≥250VAC/1min

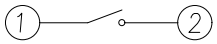

电路图

CIRCUIT DIAGRAM

项目 ITEM	名称 DESCRIPTION	材质 MATERIAL	数量 QTY	表面处理/颜色 FINSH/COLOR
F	按钮	LCP	1	黑色
E	盖板	不锈钢	1	清洗
D	防尘胶	聚酰亚胺	1	橙黄色
C	弹片	不锈钢	2	镀银
B	本体	LCP	1	黑色
A	卡件	磷铜	1	镀银

GENERAL TOLERANCE

DIM.	TOL.
0.5~2	±0.10
2~5	±0.25
5~10	±0.30
GENERAL ANGLE:	±0.5°

DONGGUAN BAOXUN PRECISION TECHNOLOGY CO., LTD

BXCONN®

TITLE: TACT SWITCH

DWG. NO.: TS-1088-TZXXXM

CHECKED: MAX

PART NO.: TS-1088-TZXXXM

DRAWN: ELLA

UNIT:	SCALE:	SHEET:	DWG. SIZE:	LAYER:
mm	none	1of 1	A4	bxconn

APPROVED: WILL