RoHS
REACH

版次	内 容	日期	负责人
A/0	新版发行		

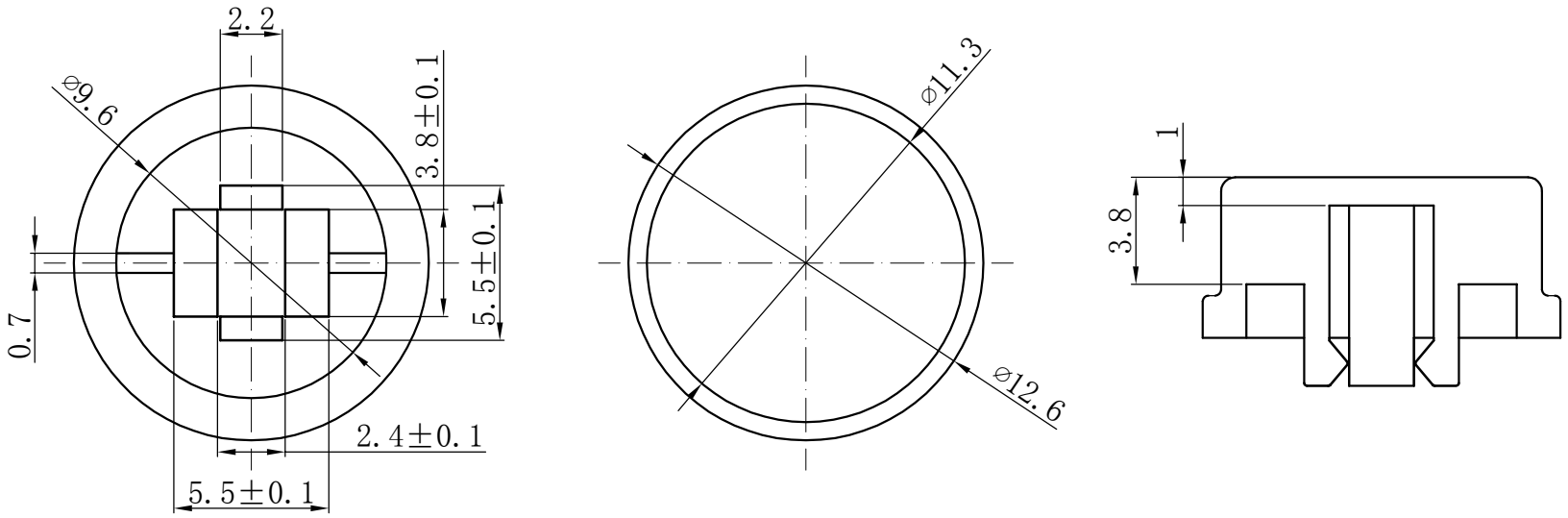

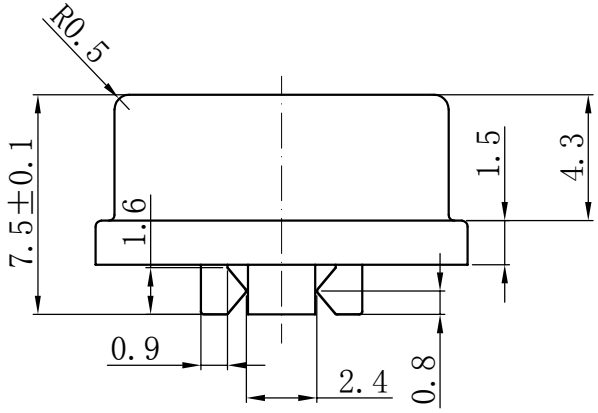

技术要求：

1. 塑件表面光亮、整洁、无飞边、缩孔、缺注等现象；
2. 拔模面拔模尺寸0.05-0.1；
3. 材料:ABS　颜色：黑色
4. 未注公差尺寸参照左下角表格。

MT-501-BK

颜色代码
黑色

未注尺寸公差(mm)			
0～3	±0.05	±0.10	±0.20
＞3～6	±0.05	±0.15	±0.30
＞6～30	±0.10	±0.20	±0.50
＞30～120	±0.15	±0.30	±0.80
角　度		±1°	

设　计				产品名称：轻触开关键帽
审　核		图面	A4	产品料号:MT-501-BK
		单位	MM	
标准化		比例	1:1	产品规格：
		重量		
批　准		页码	1/1	深圳市富港科技有限公司
		版次	A/0	