REV.	ECN. NO.	APPD.

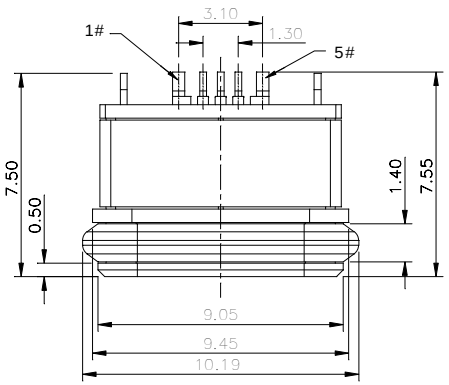

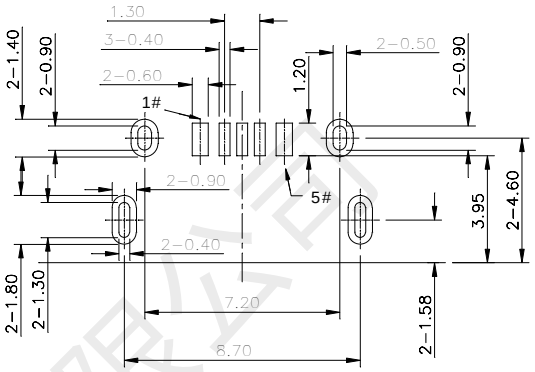

RECOMMENDED P.C.B. LAYOUT (TOP VIEW)
GENERAL TOLERANCE: ±0.05

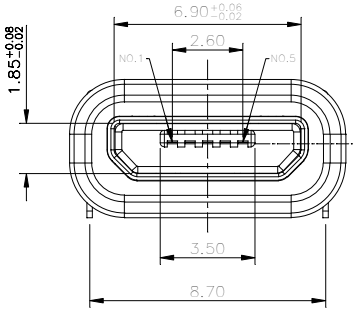

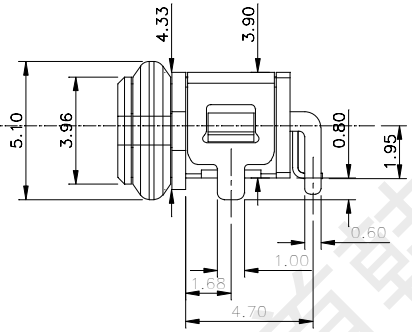

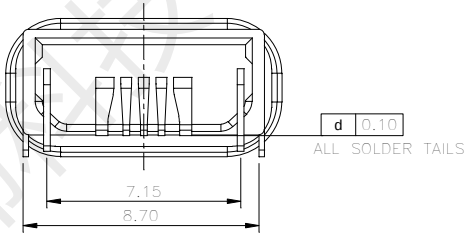

SPECIFICATIONS:
1. ELECTRICAL CHARACTERISTICS:
   1.1. RATING: 3A;
   1.2. CONTACT RESISTANCE: 30 mΩ MAX.(INITIAL);
   1.3. DIELECTRIC WITHSTANDING: 100V AC MIN.;
   1.4. INSULATION RESISTANCE: 100MΩ MIN.;
2. DURABILITY: 5,000 CYCLES MIN.;
3. INSERTION FORCE: 2.5Kgf (25N) Max.;
4. EXTRACTION FORCE: 0.8Kgf (8N) Min;
5. WATER PROOFNESS:THIS PRODUCT IS BASED ON IPX8.
6. PLUG INTERFACE DIMENSIONS COMFORM TO USB2.0 SPEC.
7. PACKAGING: TAPE & REEL.

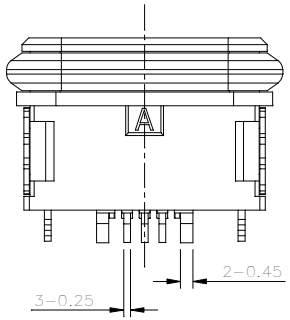

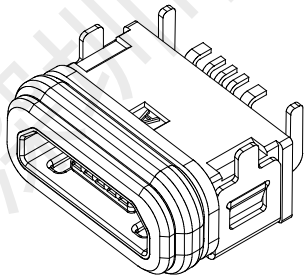

ITEM	PART NAME	Q'TY	FINISH	NOTE
3	Shell1/2	2	Ni Plating	
2	Contact	6	copper alloy Au/Ni Plating T=0.20mm	
1	Housing	1	PA10T (G.F30%)	

X. ± 0.50	X.° ± 2°	UNITS mm	首韩 SHOUHAN 深圳市首韩科技有限公司
.X ± 0.30	.X° ± 1°	MAT'L	PART NO. USB-1118IPX8-00 093 / TITLE: MICRO 5P 4脚插板 IPX8
.XX ± 0.20	.XX° ± 0.5°	FINISH	APPD: 李春风 2020/03/08 / DWG NO.: USB-1118IPX8-00
.XXX ± 0.05		Q'TY	CHKD: 钟华华 2020/03/08
			DR: 李春风 2020/03/08

SCALE	SHEET	REV.
1/1	1/2	A1

Contact Number	Signal Name	Remarks
1#	VBUS	Power
2#	D-	Date-
3#	D+	Date+
4#	ID	Reserve or Gound
5#	GND	Gound

深圳市首韩科技有限公司

REV.	ECN. NO.	APPD.

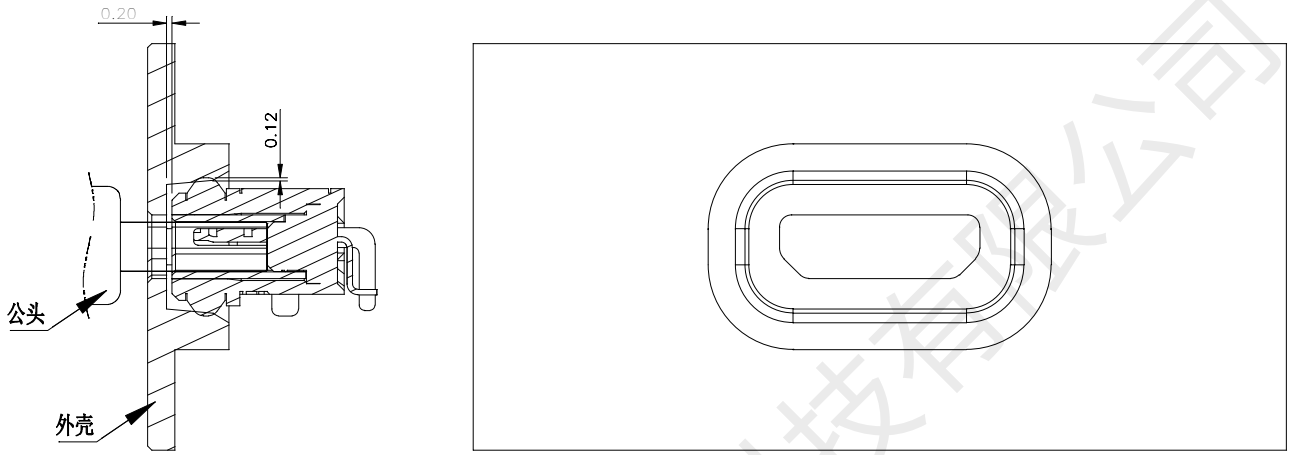

组装示意图

结构设计注意:

成品使用时

，如有洗面奶泡沫、牙膏、洗手液、脏污液体，请在USB外面再设计一层外壳，保护USB母座与公头连接的金手指不会被脏污覆盖

。

ITEM	PART NAME	Q'TY	FINISH	NOTE
3	Shell1/2	2	Ni Plating	
2	Contact	6	copper alloy Au/Ni Plating T=0.20mm	
1	Housing	1	PA10T (G.F30%)	

X. ±0.50	X.° ±2°	UNITS mm	首韩 SHOUHAN 深圳市首韩科技有限公司
.X ±0.30	.X° ±1°		
.XX ±0.20	.XX° ±0.5°	MAT'L	PART NO. USB-1118IPX8-00 093
.XXX ±0.05			TITLE: MICRO 5P 4脚插板 IPX8
		FINISH	APPD: 李春风 2020/03/08
		Q'TY	CHKD: 钟华华 2020/03/08
			DR: 李春风 2020/03/08
			DWG NO.: USB-1118IPX8-00
			SCALE 1/1 · SHEET 2/2 · REV. A1

深圳市首韩科技有限公司

深圳市首韩科技有限公司
SHENZHEN SHOUHAN TECHNOLOGYCO.,LTD
Tel: 0755-27597601 Fax: 0755-27597491

承 认 书

SPECIFICATION FOR APPROVAL

产 品 编 码
material code：

产品名称 Project： USB座

规格型号 Part No： USB-1118IPX8-00

贵公司承认印 Approval signatures

料 号/Part No.	签 章/Signatures

日期 Date:

拟制/Drawn	李春风	深圳市首韩科技有限公司 工程专用章
审核/Check	钟华华	
批准/Approved	罗孝金	

深圳市首韩科技有限公司

1．物料明细：
1.1．塑胶部分：LCP UL94V-0
1.2．接触端子部分：C5191R-H，镍底，接触部位镀金 1μ”
1.3．外壳部分：C2680R-H，外壳镀镍底 50μ”，镀NI 80μ

2．工作条件：
2.1．工作电流：1.0Ampere
2.2．使用温度：-30℃～+80℃

3．电气性能部分

序号	测试项目	规格和标准	测试方法及参考标准
3.1	接触阻抗	30mΩ MAX	以低功率电流测试产品接触部位阻抗值 参考：EIA 364-23A
3.2	绝缘阻抗	100MΩ MIN 100V DC	测试相邻接触脚位之间塑胶阻抗值 参考：EIA 364-21A
3.3	耐压测试	300V AC 1分钟 0.5mA	以 0.5mA 的电流测试接触脚位之间塑胶耐高压 1 分钟 参考：EIA 364-20A
4．机械性能部分			
4.1	插入力	5~20N MAX	与线端匹配时，线端以 25mm/分速度插入时的力 参考：EIA 364-13A
4.2	拔出力	6~20N MIN	与线端匹配时，线端以 25mm/分速度拔出时的力 参考：EIA 364-13A
4.3	端子单PIN保持力	0.5 kgf MIN	接触 PIN 以 25mm/分速度从塑胶中退出来的力
4.4	寿命测试	1． 产品外观无明显损伤 2． 插入力：3.0kgf MAX 拔出力：0.7~1.8 kgf	以每小时 600 次匀速插拔产品 3000 次 参考：EIA 364-09A
4.5	振动测试	10^{-6}秒	以每分钟频率由 10HZ 至 55HZ，再回到 10HZ 为一循环，连续测试 X/Y/Z 三个方向各 2 小时。 振幅为 1.5mm 参考：EIA 364-28A
5．环境性能部分			
5.1	沾锡性	吃锡面积达 95%以上	产品焊接区于温度为 235±5℃锡炉中浸泡 5±0.5 秒 参考：MIL STD-202F
5.2	耐高温	1． 外观无明显损伤 2． 接触阻抗 100mΩ MAX 3． 绝缘阻抗 100MΩ MIN	将产品置于 85℃的高温炉中 96 小时后，再于常温中置放 3 小时后观察。 参考：MIL STD-1344A
5.3	低温性	1． 外观无明显损伤 2． 接触阻抗 100mΩ MAX 3． 绝缘阻抗 100MΩ MIN	将产品置于-40℃的低温炉中 96 小时后，再于常温中置放 3 小时后观察。 参考：MIL STD-1344A
5.4	耐湿性	1． 外观无明显损伤 2． 接触阻抗 100mΩ MAX 3． 绝缘阻抗 100MΩ MIN	将产品置于温度为 40±2℃，湿度为 90～95RH 环境中，120 小时后观察。 参考：EIA 364-31A
5.5	耐腐蚀性	1． 外观无明显腐蚀 2． 接触阻抗 50mΩ MAX	将产品置放于盐水浓度为 5%，温度 35±2℃的盐雾箱中连续喷雾 12 小时，于常温放置 1 小时后观察产品。 参考：EIA 364-26A
5.6	耐焊接性	1、 外观无明显变色、起泡； 2、 焊脚吃锡平滑	建议回焊曲线： 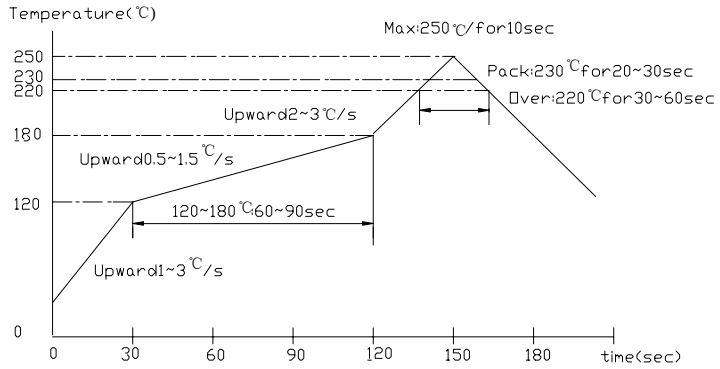

深圳市首韩科技有限公司