REV.	DESCRIPTION	ECN NO.	NAME	DATE

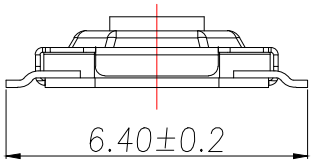

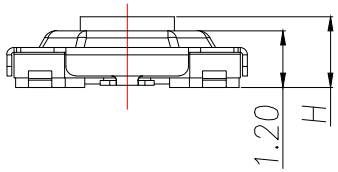

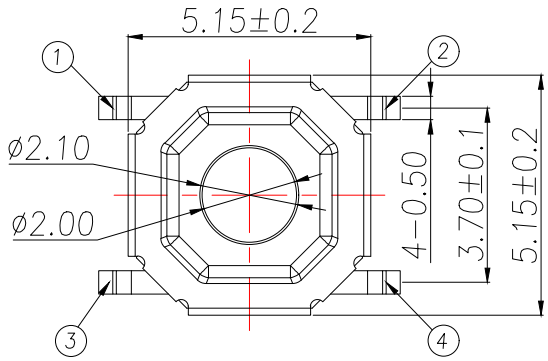

H
1.5
1.6
1.7
1.8
2.0
2.5
...
5.5

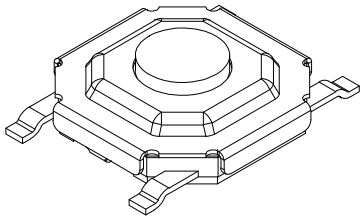

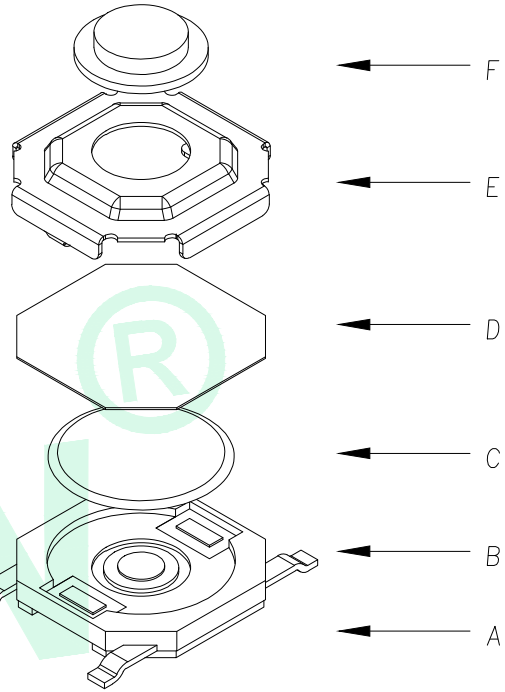

T	S	-	1	0	8	7	S	-	□	□	□	□	□	□	□

安装方式:
T:贴片
C:插件
B:沉板
J:包脚

定位柱:
D:带柱
Z:无柱

高度:
15H:1.5H
16H:1.6H
17H:1.7H
18H:1.8H
19H:1.9H
20H:2.0H
25H:2.5H
.....

力度:
A:160g
B:260g

主要技术参数、性能

The Main Thchnology Performance

额定电流、电压 Rate voltage.current	50mA DC12V
接触电阻 Contact resistance	≤100mΩ
按力 Operating force	±50gf
行程 travel	0.2±0.1mm
绝缘电阻 Insulated resistance	≥100MΩ
介电强度 Dielectric strength	≥250VAC/1min
工作温度 Operating temperature	-40°C~+85°C

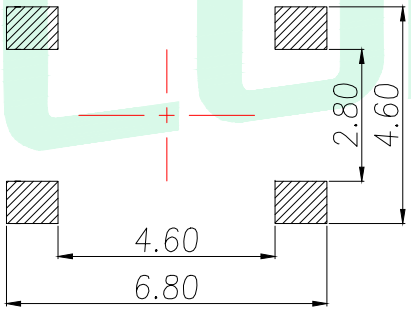

PCB.焊接图

PCB.WELDING DRAWING

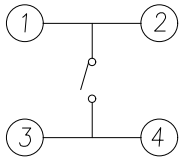

电路图

CIRCUIT DIAGRAM

E	按钮	黄铜	1	酸洗
D	盖板	不锈钢	1	清洗
C	防尘膜	聚酰亚胺	1	橙黄色
B	弹片	不锈钢	1	镀银
A	卡件	黄铜	1	镀银
项目 ITEM	名称 DESCRIPTION	材质 MATERIAL	数量 QTY	表面处理/颜色 FINSH/COLOR

GENERAL TOLERANCE

DIM.	TOL.
0.5~2	±0.10
2~5	±0.25
5~10	±0.30
GENERAL ANGLE:	±0.5°

DONGGUAN BAOXUN PRECISION TECHNOLOGY CO., LTD

BXCONN®

TITLE: TACT SWITCH

DWG. NO.: TS-1087S-TZXXXM

CHECKED: MAX

PART NO.: TS-1087S-TZXXXM

DRAWN: ELLA

UNIT:	SCALE:	SHEET:	DWG. SIZE:	LAYER:
mm	none	1of 1	A4	bxconn

APPROVED: WILL