本公司智慧財產，未經同意不得複製
DAILYWELL copyright, may not be used
without permission from DAILYWELL

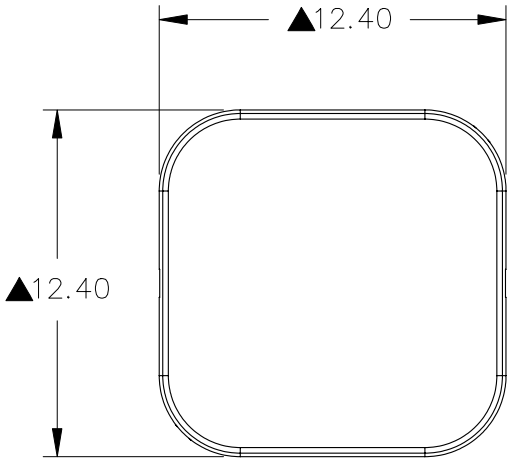

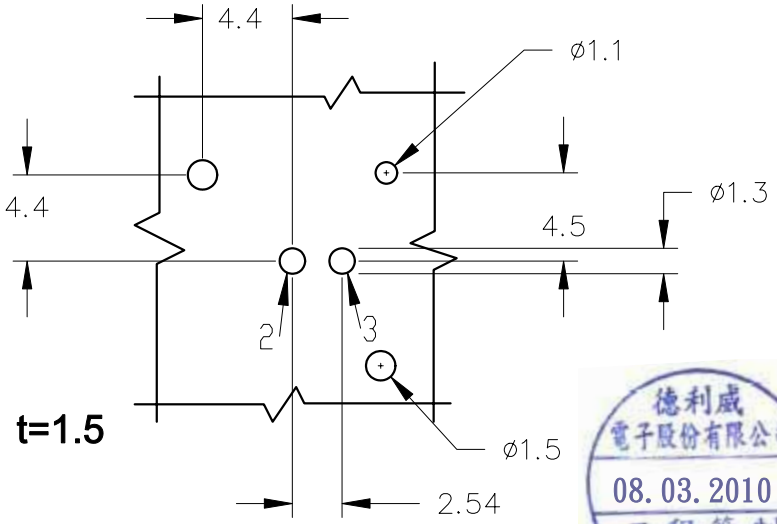

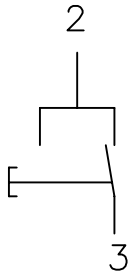

SPST
Function

德利威
電子股份有限公司
08. 03. 2010
工程管制
發圖章

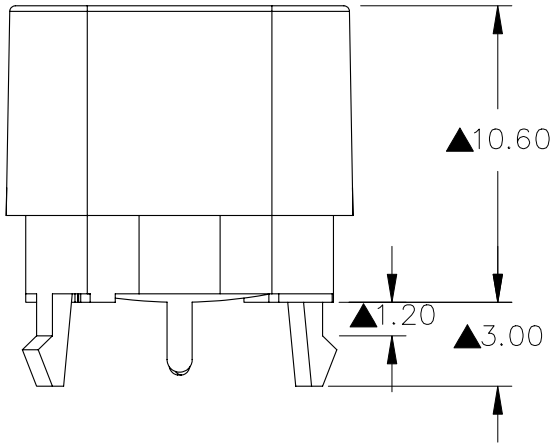

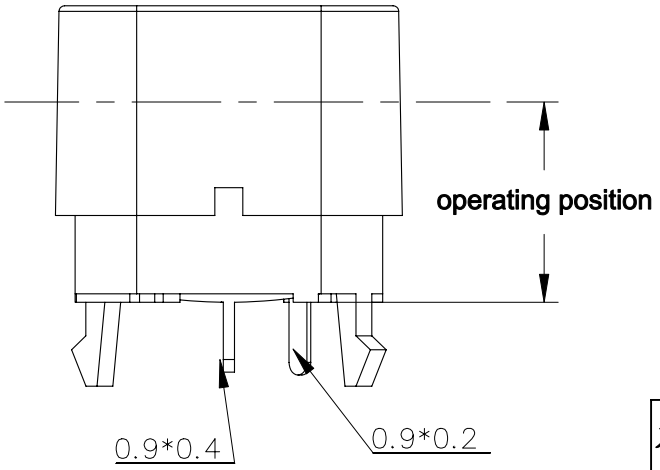

SPECIFICATIONS：
RATING：30mA / 28VDC
OPERATING SPEED: 10mm/sec
ELECTRIC LIFE： 20,000 CYCLES
FORCE ：3.4N~6.4N
OPERATING POSITION :8.9±0.2mm
FULL TRAVELS：2.0mm

MATERIALS：
PUSHER：POM BLACK
DUST PROTETION CAP：POM BLACK
CASE：PA NATURE GLASS FIBER REINFORCED
SPRING：PIANO WIRE
Ⓐ CONTACT/TERMINALS：BRASS, SLIVER PLATED.

德利威電子股份有限公司
DAILYWELL ELECTRONICS CO.,LTD.

	符號	原尺寸	修改後尺寸	變更日期
1	Ⓐ	CONTACT/TERMINALS規格變更		AUG-03-2010
2	Ⓑ			
3	Ⓒ			
4	Ⓓ			
5	Ⓔ			

SCALE (比例)： 3 : 2

TOLERANCE (公差)：
0.00 mm ± 0.25mm
0.0 mm ± 0.40mm
ANGULAR : ± 2°
FILE NAME :PS0001

TITLE 圖 名	SNAP ACTION SWITCH			SIZE 圖紙	A4
DWG NO. 圖 號	PS-3001			UNIT 單位	mm
REV. 版 本	B	DATE 日 期	JUN - 29 - 2010	SHEET 張 數	1 of 1
CHECKED BY 審 核	RICHARD		DRAWN BY 製 圖	王柏堅	