ARKLED® 方舟科技
科技先导 以人为本

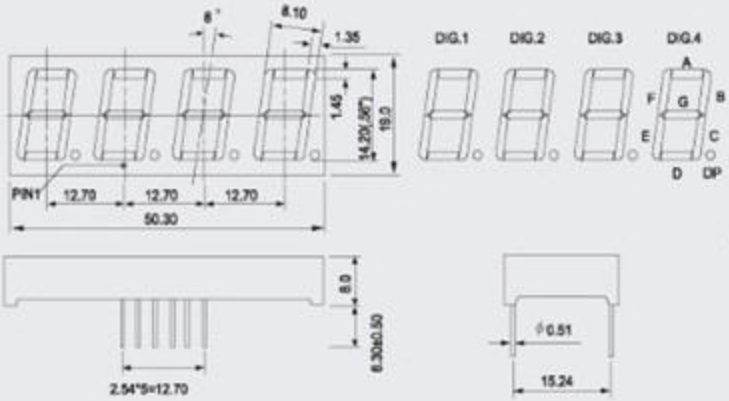

SR□20561

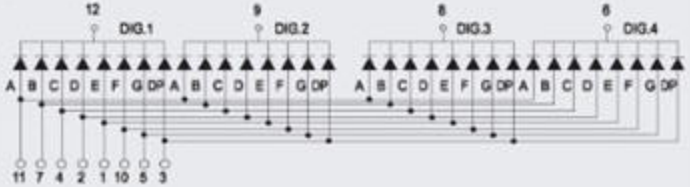

SR□10561

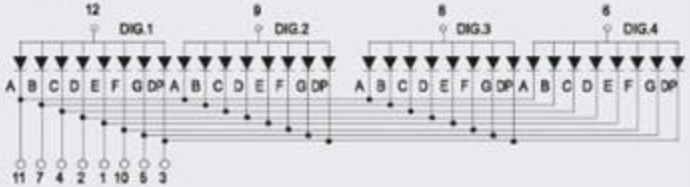

四位数码管 FOUR DIGITS DISPLAY(0.56")